Стопорная шайба MB 12

БРЕНД

Цена по запросу Под заказ

Цена и наличие на 04.06.2024 14:44 (МСК)

Доставка: от 160₽

Самовывоз: бесплатно

Мин.сумма заказа 500₽

Техническая спецификация

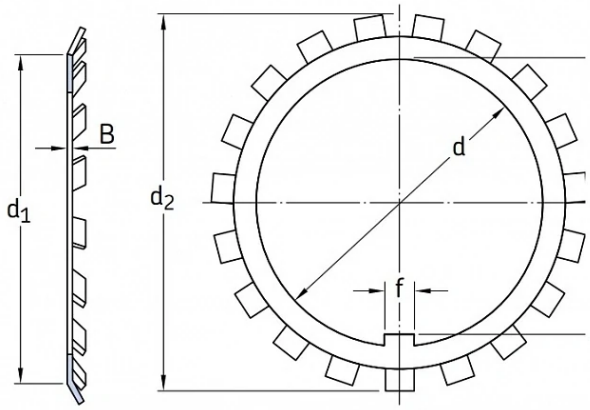

Основные характеристики

Вес	0.024 кг
Товар партнера	Нет

Описание

подходит для втулок: H 212, H 312, H 2312, число зубьев 17