Стопорная шайба MB 4

БРЕНД NIS

Цена по запросу Под заказ

Цена и наличие на 02.06.2024 01:48 (МСК)

Доставка: от 160₽
Самовывоз: бесплатно
Мин.сумма заказа 500₽

Основные характеристики

Вес	0.004 кг
Товар партнера	Нет

Описание производителя

Скачать 5.14 МБ (стр.201)

Техническая спецификация

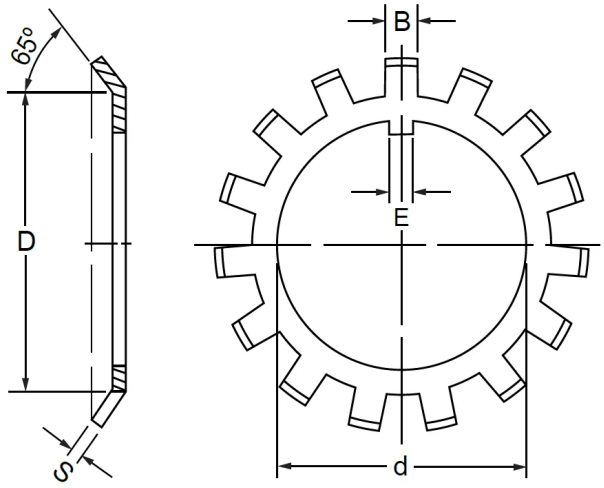

Описание

подходит для втулок: H 204, H 304, число зубьев 11