Подшипник 7010 CTRSULP3

Цена по запросу Под заказ

Цена и наличие на 22.05.2024 17:56 (МСК)

Доставка: от 160₽
Самовывоз: бесплатно
Мин.сумма заказа 500₽

Основные характеристики

Вес	0.259 кг
Товар партнера	Нет

Описание производителя

Скачать (стр.56)

Аналоги

B 7010 CTP4SUL (FAG)
7010 CDGA/P4A (SKF)

Техническая спецификация

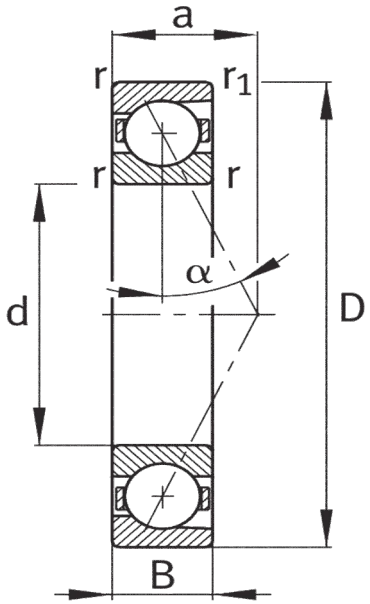

Описание

C - угол контакта 15° TR - сепаратор из фенольно-альдегидного полимера SU - универсальная компоновка (однорядная) - 1 подшипник L- легкий преднатяг P3- специальный класс точности