Шаровые наконечники тяги RBL 5 D L

Цена по запросу Под заказ

Цена и наличие на 23.05.2024 17:56 (МСК)

Доставка: от 160₽
Самовывоз: бесплатно
Мин.сумма заказа 500₽

Основные характеристики

Вес	0.024 кг
Товар партнера	Нет

Техническая спецификация

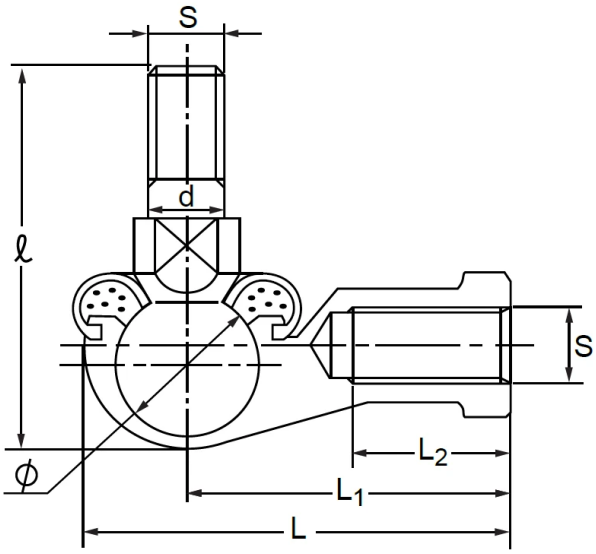

Описание

держатель из высокопрочного цинкового сплава; стержень: S35C (цветное хроматирование); защитная оболочка: бутадиен-нитрильный каучук; модель обладает высокой смазочной способностью и износостойкостью