Подшипник LM 16 OP

Цена по запросу Под заказ

Цена и наличие на 20.05.2024 12:38 (МСК)

Доставка: от 160₽
Самовывоз: бесплатно
Мин.сумма заказа 500₽

Основные характеристики

Вес	0.058 кг

Техническая спецификация

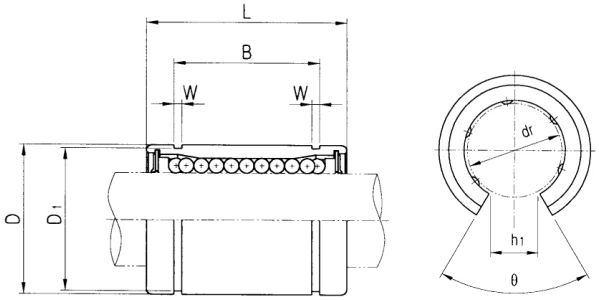

Описание

линейный подшипник, открытый

Самоустанавливающиеся шариковые втулки