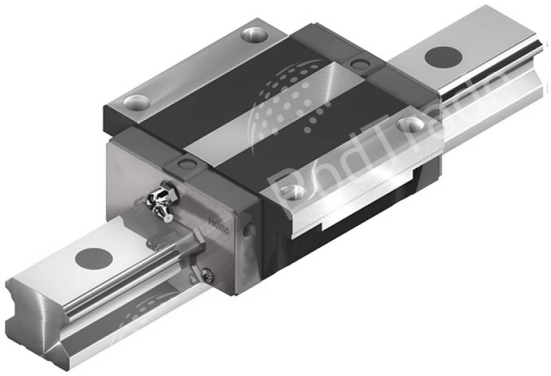

Блок HGW 15 CCZAH

БРЕНД ..... PodTrade

Цена по запросу Под заказ

Цена и наличие на 02.06.2024 08:49 (МСК)

Доставка: от 160₽

Самовывоз: бесплатно

Мин.сумма заказа 500₽

Основные характеристики

Вес	0.17 кг
Товар партнера	Нет

Техническая спецификация

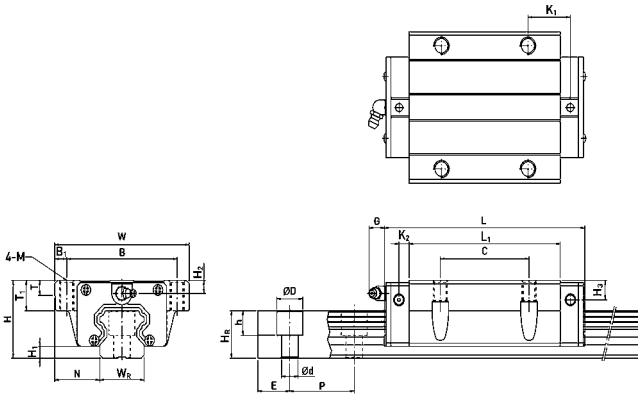

Описание

Серия: HG Тип блока: Фланцевый Типоразмер: 15 Класс точности: H - высокий Преднатяг: ZA - средний натяг Тип нагрузки: Высокая Динамическая нагрузка (C): 14.7 kN Статическая нагрузка (C0): 23.47 kN Схема контакта: DF, X-образная Тела качения: Шарики