Внутреннее кольцо IR 12x15x12

Цена по запросу Под заказ

Цена и наличие на 19.05.2024 19:39 (МСК)

Доставка: от 160₽
Самовывоз: бесплатно
Мин.сумма заказа 500₽

Основные характеристики

Вес	0.006 кг
Товар партнера	Нет

Аналоги

1R12X15X12 - NTN

Техническая спецификация

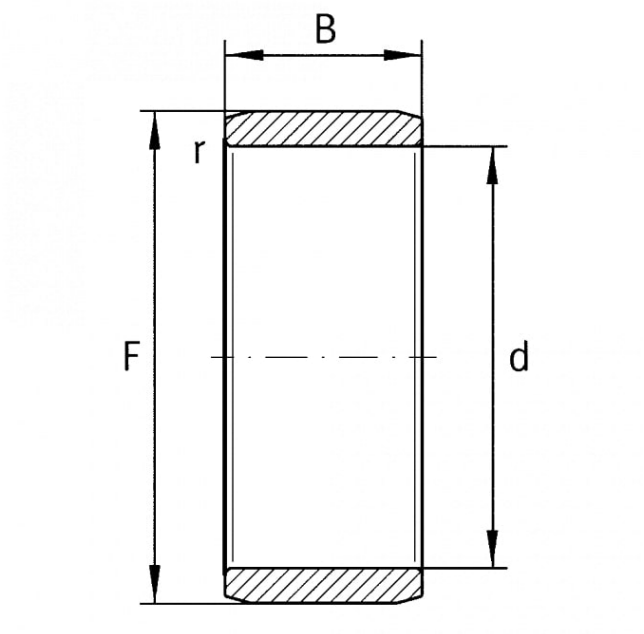

Описание

внутренние кольца к различным игольчатым подшипникам, в том числе NK, RNA, HK.