Внутреннее кольцо IR 12x16x16 XL

Цена по запросу Под заказ

Цена и наличие на 19.05.2024 17:09 (МСК)

Доставка: от 160₽
Самовывоз: бесплатно
Мин.сумма заказа 500₽

Основные характеристики

Вес	0.011 кг
Товар партнера	Нет

Техническая спецификация

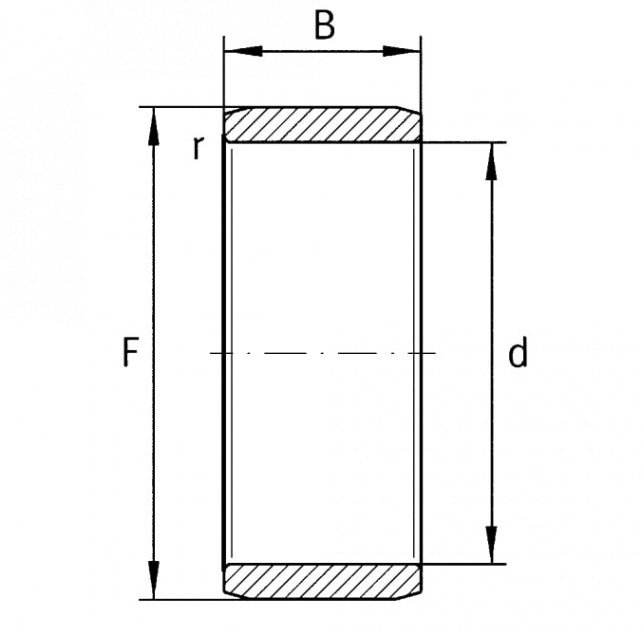

Описание

внутренние кольца к различным игольчатым подшипникам, в том числе NK, RNA, HK. NKI 12/16 = NK 16/16 + IR 12x16x16