Насос консольный Кордис KR 80-65-160/174-GG-G-2-УХЛ3.1/F15

Цена по запросу Под заказ

Цена и наличие на 19.05.2024 20:26 (МСК)

Доставка: от 160₽
Самовывоз: бесплатно
Мин.сумма заказа 500₽

Основные характеристики

Товар партнера	Нет

Техническая спецификация

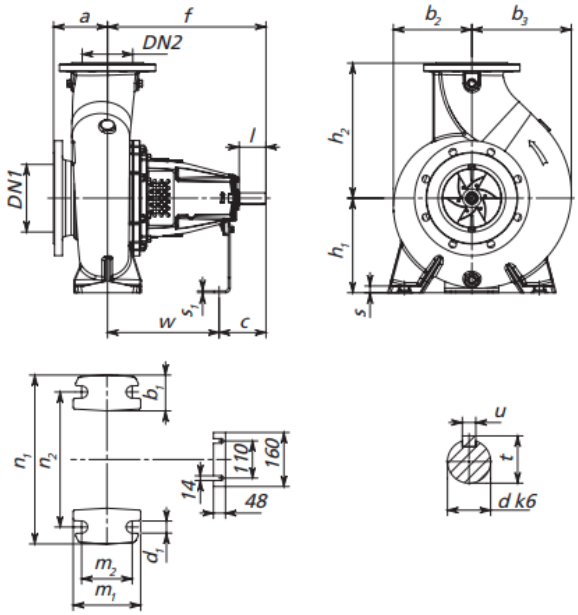

Описание

Насосы серии Kordis (Кордис) предназначены для перекачивания воды, химически активных жидкостей и других сред (в том числе агрессивных), сходных по физическим свойствам (удельному весу, вязкости, плотности) и коррозионному воздействию на материал деталей насосов.