4.456 Осевой комбинированный подшипник WINKEL с эксцентриком

Цена по запросу Под заказ

Цена и наличие на 20.05.2024 15:06 (МСК)

Доставка: от 160₽
Самовывоз: бесплатно
Мин.сумма заказа 500₽

Основные характеристики

Вес	1 кг
Товар партнера	Нет

Техническая спецификация

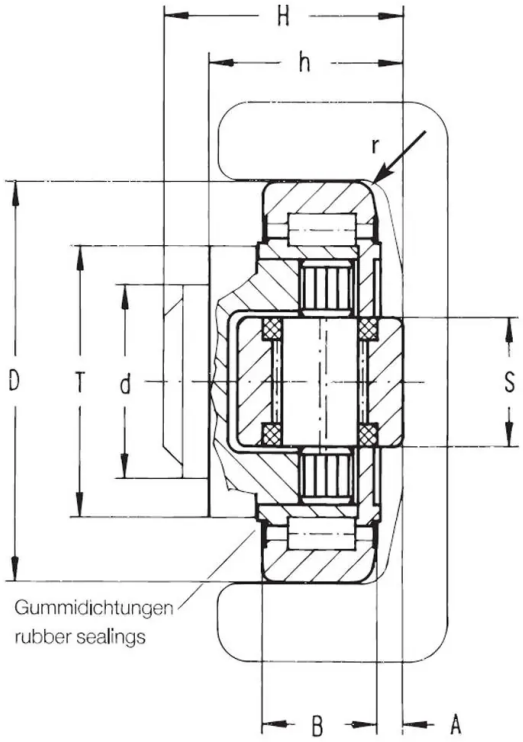

Описание

Тип крепления - под сварку; Регулировка - регулируемые эксцентриком; Комплектация - без фланца; Тип профиля - 2 NbV; Тип подшипника с эксцентриком; Тип крепёжного фланца - AP 2-Q