KB 4.072 P Подшипник Winkel со вставкой OILAMID тип KB

Цена по запросу Под заказ

Цена и наличие на 20.05.2024 13:04 (МСК)

Доставка: от 160₽
Самовывоз: бесплатно
Мин.сумма заказа 500₽

Техническая спецификация

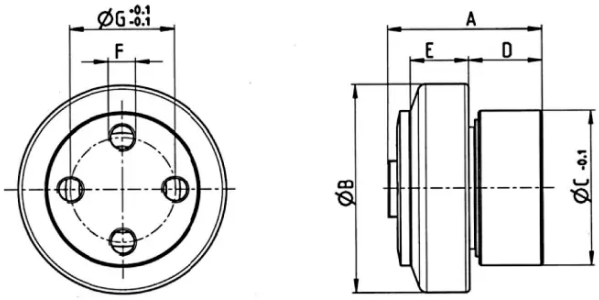

Основные характеристики

Вес	0.53 кг
Товар партнера	Нет

Описание

Тип крепления - болтами; регулировка - OILAMID с регулировкой пластиной; Болты крепления F - M10x13; Комплектация - без фланца; Тип профиля - 0 NbV; Тип подшипника - KB