PR 4.456 Прецизионный подшипник WINKEL с эксцентриком

БРЕНД WINKEL

Цена по запросу

Цена и наличие на 31.05.2024 15:01 (МСК)

Доставка: от 160₽
Самовывоз: бесплатно
Мин.сумма заказа 500₽

Основные характеристики

Вес	1.05 кг
Товар партнера	Нет

Техническая спецификация

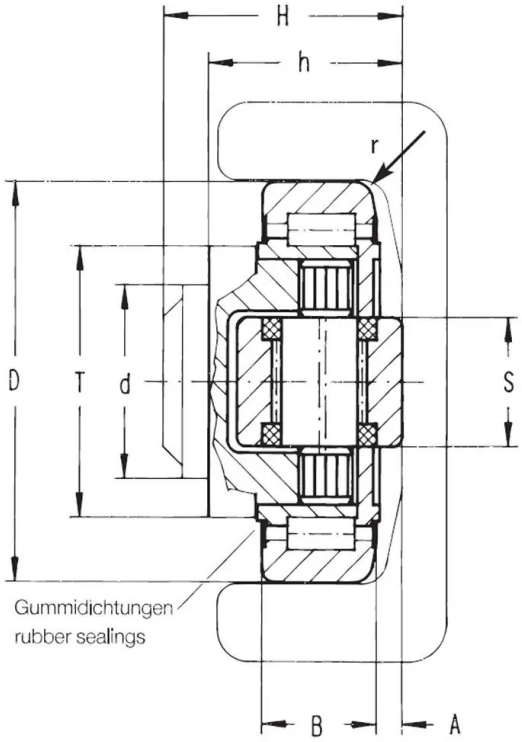

Описание

Тип крепления - под сварку; Регулировка - регулируемые эксцентриком; Комплектация - без фланца; Тип профиля - PR 2 NbV; Тип подшипника - с эксцентриком; Тип крепёжного фланца - AP 2-Q