Внутреннее кольцо IR 40x45x30

Цена по запросу Под заказ

Цена и наличие на 20.05.2024 06:27 (МСК)

Доставка: от 160₽
Самовывоз: бесплатно
Мин.сумма заказа 500₽

Основные характеристики

Вес	0.084 кг
Товар партнера	Нет

Описание производителя

Скачать (стр.197)

Техническая спецификация

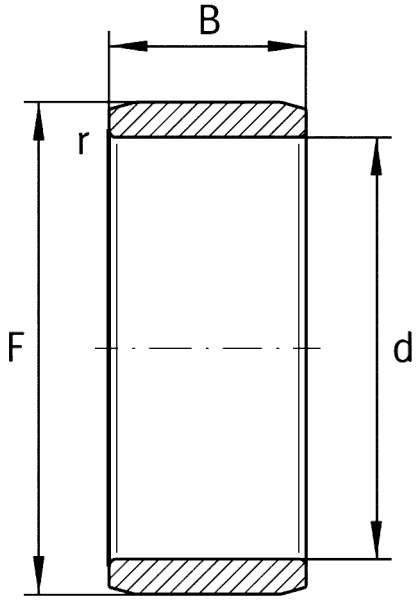

Описание

внутренние кольца к различным игольчатым подшипникам, в том числе NK, RNA, HK. NKI 40/30 = NK 45/30 + IR 40x45x30