Подшипник GE 8 E

БРЕНД NIS

Цена по запросу Под заказ

Цена и наличие на 02.06.2024 18:13 (МСК)

Доставка: от 160₽
Самовывоз: бесплатно
Мин.сумма заказа 500₽

Основные характеристики

Вес	0.008 кг
Товар партнера	Нет

Описание производителя

Скачать (стр.125)

Техническая спецификация

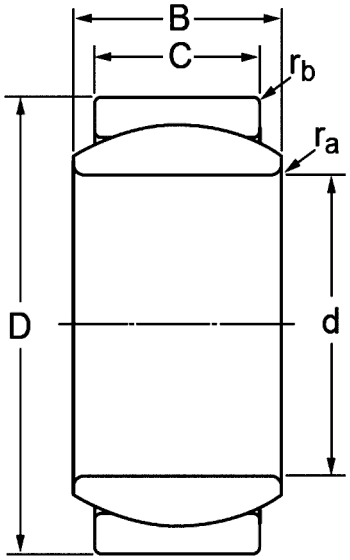

Аналоги

ШП 8 (ГОСТ)	ШСП 8
GE 8 DO (INA)	GE 8 E (SKF)

Описание

уплотнение: нет, группа радиального внутреннего зазора: CN, покрытие: нет, приспособление для фиксации: нет, тип отверстия: цилиндрическое, смазочный материал: нет