Подшипниковый узел UCPH 210

БРЕНД ASAHI

Цена по запросу Под заказ

Цена и наличие на 31.05.2024 15:01 (МСК)

Доставка: от 400₽
Самовывоз: бесплатно
Мин.сумма заказа 500₽

Основные характеристики

Вес	4.1 кг
Товар партнера	Нет

Описание производителя

Скачать 4.98 МБ (стр.19)

Техническая спецификация

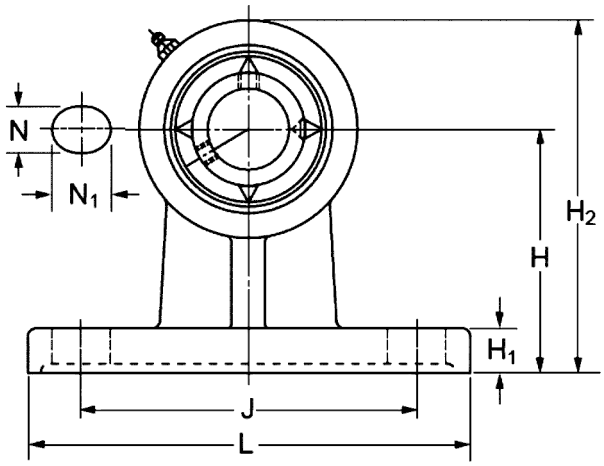

Описание