Подшипник НК 1312

Цена по запросу Под заказ

Цена и наличие на 23.05.2024 20:22 (МСК)

Доставка: от 160₽
Самовывоз: бесплатно
Мин.сумма заказа 500₽

Основные характеристики

Вес	0.01 кг
Товар партнера	Нет

Описание производителя

Скачать (стр.86)

Техническая спецификация

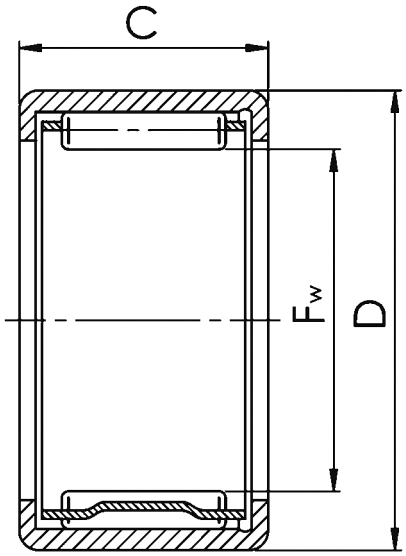

Описание