Подшипник 1000901 2RST (6901 2RST)

Цена по запросу Под заказ

Цена и наличие на 19.05.2024 04:38 (МСК)

Доставка: от 160₽
Самовывоз: бесплатно
Мин.сумма заказа 500₽

Основные характеристики

Вес	0.013 кг
Товар партнера	Нет

Аналоги

1000901 2RS (AM)	1000901 2RS (PB3)	1000901 2RS (FBC)	1000901 2RS (ITN)
1000901 2RS T (CRAFT)	6901 2RS (NIS Y)	6901 2RS (KSM)	6901 2RS (Podtrade-Neutral)

Техническая спецификация

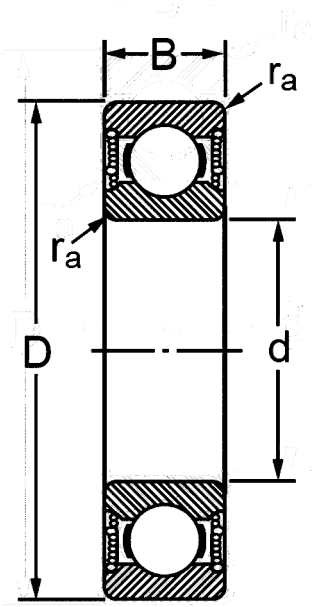

Описание

Шариковый радиальный однорядный подшипник с двухсторонним уплотнением. Вес - 0,013 Динамическая грузоподъемность - 2250 Статическая грузоподъемность - 980 Значение предельной частоты вращения при пластичной смазке - 18000