Подшипниковый корпус FLAN 47-MSB

Цена по запросу Под заказ

Цена и наличие на 19.05.2024 19:38 (МСК)

Доставка: от 160₽
Самовывоз: бесплатно
Мин.сумма заказа 500₽

Основные характеристики

Вес	0.081 кг
Товар партнера	Нет

Аналоги

PF 47 (SKF)

Техническая спецификация

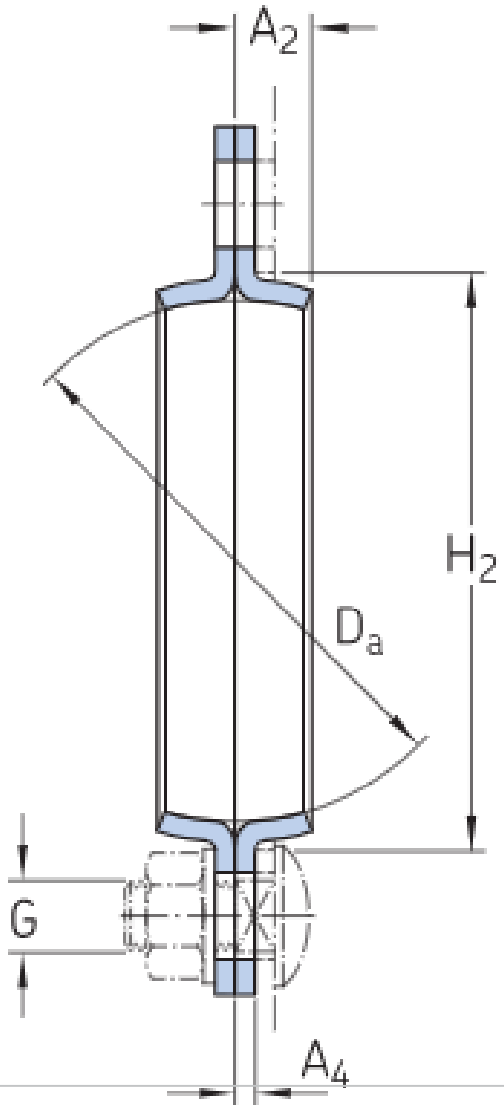

Описание

стальной корпус с овальным фланцем