Подшипник GE 20 ES-2RS

БРЕНД ..... ZKL GROUP

Цена по запросу Под заказ

Цена и наличие на 05.06.2024 19:30 (МСК)

Доставка: от 160₽
Самовывоз: бесплатно
Мин.сумма заказа 500₽

Основные характеристики

Вес	0.058 кг
Товар партнера	Нет

Аналоги

ШСП 20 К 2RS
GE 20 DO 2RS (ELGES)
GE 20 ES 2RS (SKF)

Техническая спецификация

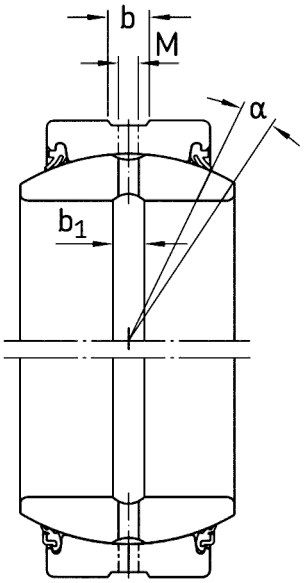

Описание