Подшипник NATR 6 X PP A

Цена по запросу Под заказ

Цена и наличие на 17.05.2024 06:20 (МСК)

Доставка: от 160₽
Самовывоз: бесплатно
Мин.сумма заказа 500₽

Основные характеристики

Вес	0.02 кг
Товар партнера	Нет

Техническая спецификация

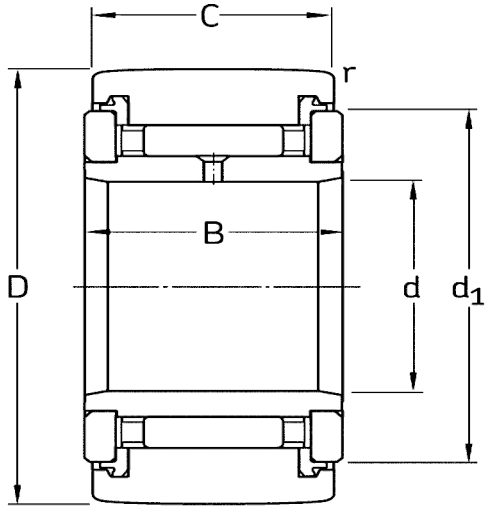

Описание

сферическая наружная поверхность, пластмассовые шайбы с двух сторон