Корпусный подшипник UC 204

Цена по запросу Под заказ

Цена и наличие на 19.05.2024 22:09 (МСК)

Доставка: от 160₽
Самовывоз: бесплатно
Мин.сумма заказа 500₽

Основные характеристики

Вес	0.16 кг
Товар партнера	Нет

Аналоги

YAR 204-2F (SKF), YAR 204-2F (SKF), GYE 20 XL KRR B (INA), UC 204 (JED), UC 204 (ASAHI), UC 204 (NIS Y), UC 204 (ГПЗ), UC 204 (TIMKEN), UC 204 (ASAHI), UC 204 (CRAFT), UC 204 (FAG), UC 204 (ZKL), UC 204 (ITN)

Техническая спецификация

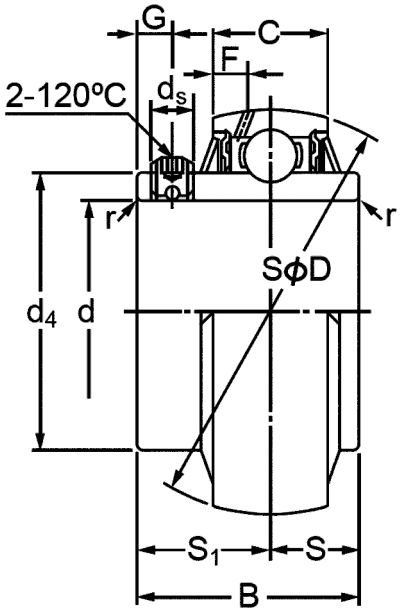

Описание